CAIXA DE MEDIÇÃO TRIFÁSICA COM LENTE

SUPORTE MÓVEL PARA FIXAÇÃO DO MEDIDOR TRIFÁSICO

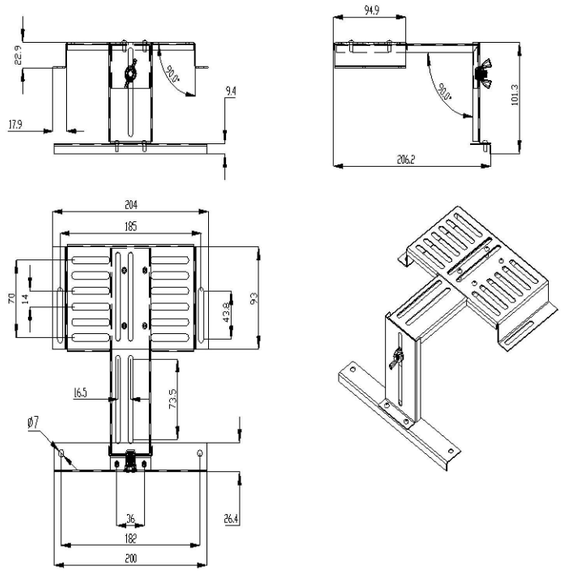

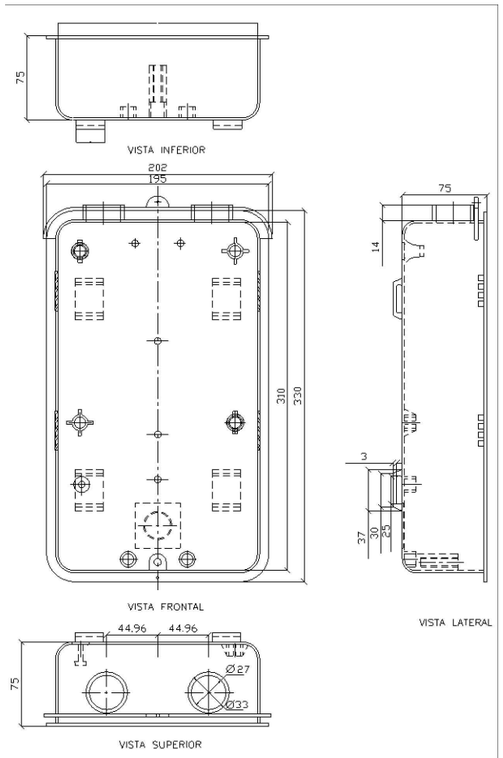

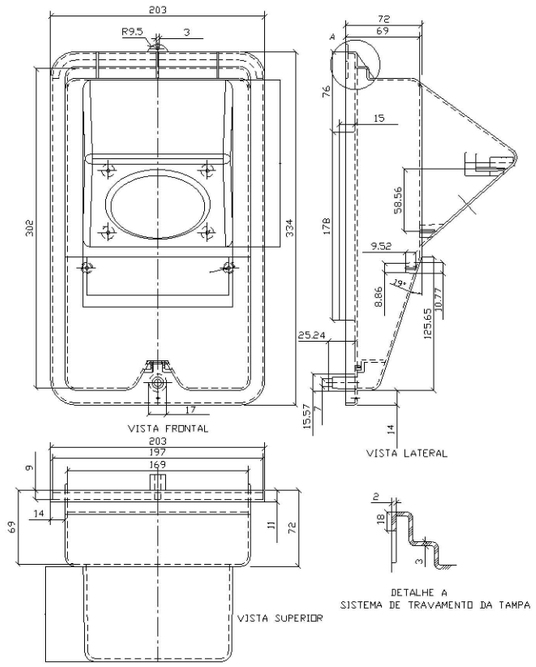

PREFEITO: ROBERTO MEDEIROS GERMANO

ATIVIDADE TÉCNICA: PROJETO ELÉTRICO		
TIPOLOGIA DA OBRA: ILUMINAÇÃO PÚBLICA DO ACESSO A CIDADE DE CAICÓ, BAIRROS: PENEDO; CASTELO BRANCO, VILA ALTIVA, MAYNARD, ITANS E BR427 - ZONA LESTE.		
PROPRIETÁRIO (A): PREFEITURA MUNICIPAL DE CAICÓ RN		
ENDEREÇO DA OBRA: AVENIDAS CORONEL MARTINIANO E JUSCELINO KUBISTCHECK		
PROJETO: AROLDO	CONTEÚDO DA PRANCHA:	Nº DA PRANCHA:
DESENHO: AROLDO	DETALHES DA CAIXA DE MEDIÇÃO TRIFÁSICA COM LENTE-PADRÃO COSERN	17
ESCALA: 1/1.000		
DATA: FEVEREIRO 2014		